Big on Boxes

Cx350i hoge resolutie inkjetprinter

Dooscodering in groot formaat voor uw Industrie 4.0 fabriek

Domino. Do more.

Groots in codeerkwaliteit

De **Cx350i** print met een consistente contrastrijke kwaliteit rechtstreeks op uw poreuze dozen en verpakkingen

Ontdek de kracht van rechtstreeks coderen op dozen

- Merklogo's en illustraties
- Grade A ID- en 2D-barcodes (inclusief GS1-128, GTIN-14)*
- Productbatchinformatie en geserialiseerde gegevens voor traceerbaarheid van producten
- Flexibiliteit met de externe printkop: omlaag op de bovenkant printen, lager op de doos/tray printen, schuin printen, en waar ruimte beperkt is
- Verplaats de externe printkop voor printen op statische dozen

Kosteneffectieve, hoogwaardige printoplossing

- Minder voorraad en afval van voorgeprinte dozen en etiketten
- Milieuvriendelijke inkten op basis van plantaardige olie
- Geavanceerde technologie met flexibele printresolutie voor de beste codeerkwaliteit bij het laagste inktgebruik

Nauwkeurige en consistente codering

- Slimme integratie met codeerautomatiseringssoftware voor nauwkeurigheid
- Barcodescanner en integratie van visuele controle op de leesbaarheid van elke geprinte code

*afhankelijk van de applicatie, gebaseerd op ISO 15416

Groen beleid

Domino streeft naar afvalbeperking en een minimaal gebruik van natuurlijke bronnen en energie.

Direct coderen op dozen met de Domino **Cx350i** kan uw milieuvoetafdruk aanzienlijk verkleinen. Geen perslucht nodig. Geen etiketafval, alleen kleine druppels inkt op basis van plantaardige olie voor scherpe codes.

Groots in connectiviteit

De **Cx350i** is klaar voor Industrie 4.0 en ontworpen voor naadloze integratie

- Uitgebreide opties voor connectiviteit voor integratie met fabrieksapparatuur via PLC-standaardinterfaces zoals EtherNet/IP™
- Oplossingen voor eenvoudige tekstoverdracht voor integratie met verschillende verpakkings- en verwerkingsmachines
- De **Cx350i** kan worden geïntegreerd in MES- en ERP-systemen in de fabriek via de **Domino Automation**-codeerautomatiseringsoplossingen van Domino
- **Domino Cloud** geeft u 24/7 inzicht in de prestaties en het gebruik van de printer, zodat u de Overall Equipment Effectiveness (OEE) kan verhogen en uw winstgevendheid kan maximaliseren

Groots in gebruiksgemak

De **Cx350i** maakt coderen van dozen eenvoudig

- Eenvoudige bediening: met de intuïtieve gebruikersinterface van Domino's **QuickStep**-touchscreen past u snel instellingen aan of maakt u een nieuwe printlayout
- Minimale interventie: de inktvoorziening met groot volume zorgt voor een langere uptime
- Geen lijnonderbrekingen: inkt kan worden bijgevuld tijdens de productie
- Vrij van regulier onderhoud, zonder perslucht of filtervervangingen

Een complete oplossing

Onze diensten zijn ontworpen om operationeel inzicht te bieden, zodat u downtime kan voorkomen en de productie-efficiëntie kan maximaliseren

Operationele ondersteuning

Uitstekende service, waar u ook bent. Onze **SafeGuard**-pakketten bieden hoogwaardige, on-site assistentie en AR-begeleiding op afstand van onze engineers. Dankzij **SafeGuard** kunt u op onze ondersteuning rekenen wanneer u ons het meest nodig heeft.

Automatische code-inspectie

Zorg ervoor dat elke code die uw fabriek verlaat aanwezig en correct is en maak operatortijd vrij. Met de **R-Serie,** Domino's visuele controlesystemen, kunt u uw code-inspectie automatiseren om de aanwezigheid, plaatsing en leesbaarheid van codes te valideren.

Controlesoftware

Centraliseer uw etikettenbeheer: **Domino Automation** integreert eenvoudig in uw productieproces en uw ERP/MES-systemen. Het maakt automatische omschakelingen veilig en eenvoudig, helpt om afval te verminderen en duurzaamheidsinitiatieven te stimuleren en tegelijkertijd de productiviteit en efficiëntie te verhogen.

Slimme productie

Krijg operationeel inzicht door uw printer te verbinden met de **Domino Cloud**. Beschik over dashboards voor productieanalyse en ontvang waarschuwingen bij systeemfouten. **Domino Cloud** biedt u de informatie die u nodig heeft om uw activiteiten efficiënter uit te voeren.

Technische specificaties

Cx350i

Basisunits		
	Cx-inktreservoir 2printkoppen Printkoppen (max.) 2 Intern inktreservoir 440 ml	**Cx-inktreservoir 4printkoppen** Printkoppen (max.) 4 Intern inktreservoir 760 ml
Afmetingen	Breedte 329,7 mm / Diepte 233,7 mm (252,70 mm met montagebracket) / Hoogte 489,5 mm Gewicht Cx-inktreservoir 2printkoppen: 13,55 kg, Cx-inktreservoir 4printkoppen: 15,03 kg Exclusief aan/uit-knop, vergrendeling, connectorbehuizing, bracket	
Voeding	Ingang: 100-240 VAC, 50-60 Hz, Cx-inktreservoir 2printkoppen: 2A, Cx-inktreservoir 4printkoppen: 3A	
Opties voor externe aansluitingen	1 x encoderingang, 1 x I/O-connector (4 x productdetectiesensor I/P, 5 x I/P voor algemeen gebruik, 8 x O/P voor algemeen gebruik, 3 x 24 VDC O/P), 2 x USB (type A), 1 x RS232C, 2 x RJ-45	2 x encoderingang, 2 x I/O-connector (4 x productdetectiesensor I/P, 9 x I/P voor algemeen gebruik, 12 x O/P voor algemeen gebruik, 4 x 24 VDC O/P, 3 x alarmcontacten), 2 x USB (type A), 1 x RS232C, 2 x RJ-45
Printkop		
Afmetingen (standaard printkop)	Breedte 112,8 mm / Diepte 311,6 mm / Hoogte 190 mm / Gewicht 4,22 kg	
Afmetingen (externe printkop)	Breedte 85,9 mm / Diepte 173,4 mm / Hoogte 130,2 mm / Gewicht 1,73 kg Opties lengte toevoerslang 0,5 m, 1,5 m, 3,0 m en 4,5 m	
Afmetingen (externe printkop reservoir)	Breedte 179,2 mm / Diepte 164,4 mm / Hoogte 121,8 mm / Gewicht 2,27 kg	
Voeding	24 VDC (geleverd vanaf basisunit)	
Resolutie	Horizontaal max. 300 dpi, verticaal 150 dpi	
Printhoogte	65 mm (max.)	
Touchscreen		
Gebruikersinterface	Touchscreen 10" met **QuickStep 3**-software	
Afmetingen	Breedte 320 mm / Diepte 45 mm / Hoogte 235 mm / Gewicht 2,65 kg	
Systeemspecificaties		
Bedrijfstemperatuur	5-40 °C	
Relatieve luchtvochtigheid	10-90% (niet-condenserend, stijging van 10 °C per uur)	
Afwerking (printkop en basisunit)	Gebersteld roestvrijstaal	
Bescherming printkop en inktsysteem	IP4X	
Inkten*	Contrastrijke inkten op basis van plantaardige olie verkrijgbaar in reservoirs van 1,4 en 0,85 liter	
Communicatie	Ethernet / Dynamark-protocol, EDC (serieel, TCP, USB) optioneel: EtherNet/IP™-protocol Domino Cloud interface (DCI), Domino codeerautomatisering	
Printsnelheid	max. 210 m/min. @100 dpi, 100 m/min. @200 dpi, 70 m/min. @300 dpi	

*Dit product beschikt over een kwaliteitsmanagementsysteem en is voorzien van een dynamische beveiliging die gebruik van niet-Domino onderdelen voorkomt. Domino brengt van tijd tot tijd updates uit zodat het kwaliteitsmanagementsysteem effectief blijft.

Touchscreen

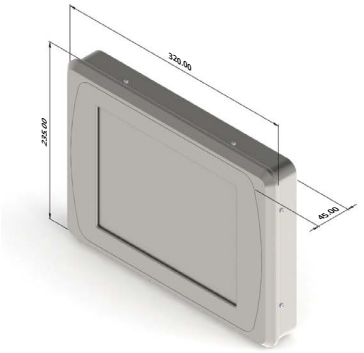

Basisunit

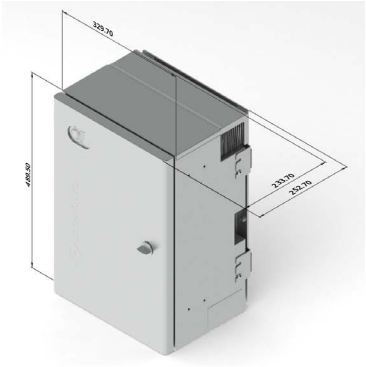

Standaard printkop

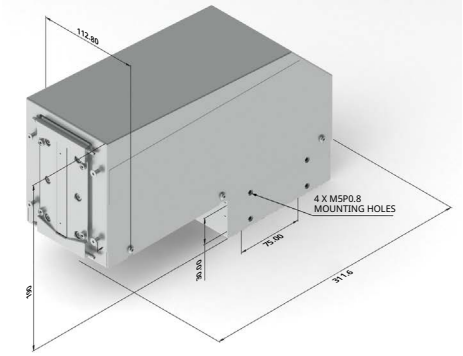

Externe printkop – horizontaal

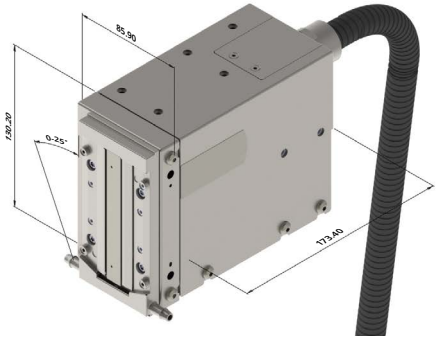

Externe printkop – verticaal

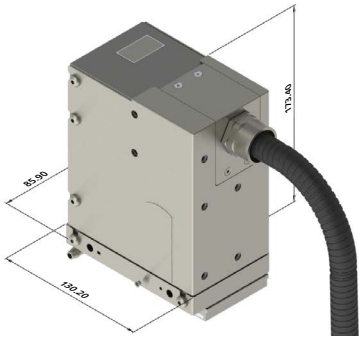

Externe printkoptank

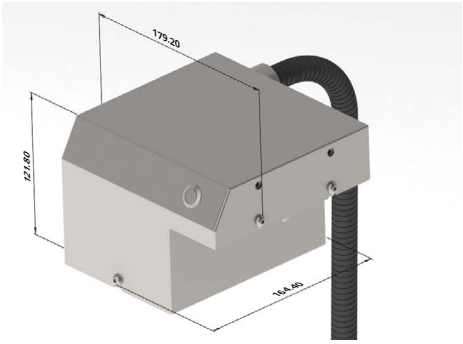

www.dominobenelux.com

Alle aan prestatie gerelateerde cijfers en uitspraken die in dit document zijn vermeld, zijn verkregen onder specifieke omstandigheden en kunnen alleen onder vergelijkbare omstandigheden worden gerepliceerd. Specifieke productinformatie kunt u altijd verkrijgen van uw Domino-verkoopadviseur. Dit document maakt geen deel uit van eventuele algemene voorwaarden tussen u en Domino.